УСТАНОВКИ КОМПРЕССОРНЫЕ
Модель: ВК75Р

3316.00.00.000КДС

КАТАЛОГ ДЕТАЛЕЙ
И СБОРОЧНЫХ ЕДИНИЦ

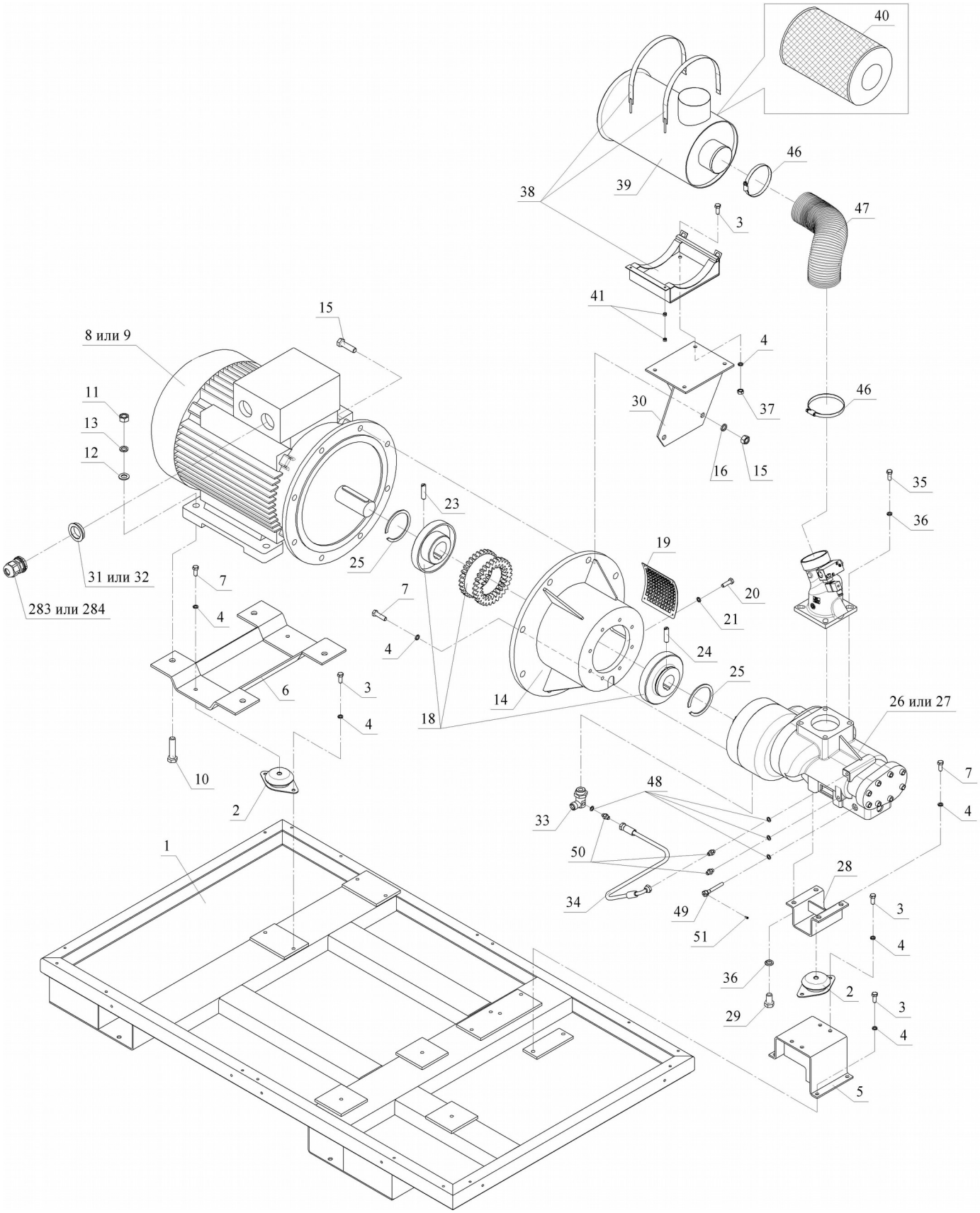
40
46
38
39
47
3
41
15
8 или 9
4
11
13
12
30
37
46
16
15
35
36
23
19
25
31 или 32
7
20
283 или 284
7
21
4
4
24
6
3
25
14
26 или 27
18
4
10
7
48
2
33
4
1
50
28
34
49
3
51
4
36
2
29
3
4
5

Поз.	Обозначение или код	Наименование	Количество на исполнение			
			ВК75Р-8	ВК75Р-8Д	ВК75Р-8ВС	ВК75Р-8ДВС
1.	3326.00.10.000	Основание	1			
2.	4290017021	Виброопора MP170A	3			
3.	----------	Болт М12х30.88.А.019 ГОСТ 7805-70	10			
4.	----------	Шайба 12.65Г.019 ГОСТ 6402-70	21			
5.	3316.00.12.700	Столик опорный	1			
6.	3316.00.12.100	Пластина опорная	1			
7.	----------	Болт М12х40.88.А.019 ГОСТ 7805-70	11			
8.	4043305504	Электродвигатель 1LG4253-2AB96-Z, 55 кВт	1			
9.	4043305544	Электродвигатель 1LG4253-2AB96-Z L27, 55 кВт			1	
10.	----------	Болт М20х85.88.А.019 ГОСТ 7805-70	4			
11.	----------	Гайка М20-6Н.5А.019 ГОСТ 5927-70	4			
12.	----------	Шайба 20.01.05 ГОСТ 11371-78	4			
13.	----------	Шайба 20.65Г.019 ГОСТ 6402-70	4			
14.	3316.00.12.200	Кожух двигателя	1			
15.	----------	Болт М18х65.88.А.019 ГОСТ 7805-70	8			
16.	----------	Гайка М18-6Н.5А.019 ГОСТ 5927-70	8			
17.	----------	Шайба 18.65Г.019 ГОСТ 6402-70	8			
18.	3316.00.12.400	Муфта	1			
19.	3312.00.02.407	Крышка кожуха	1			
20.	----------	Винт М5х12.88.А.016 ГОСТ 1491-80	4			
21.	----------	Шайба 5.65Г.019 ГОСТ 6402-70	4			
22.	4180101000	Клапан всасывающий RB80E	1			
23.	----------	Винт М10-6gх40.88.019 ГОСТ 1478-75	1			
24.	----------	Винт М10-6gх30.88.019 ГОСТ 1478-75	1			
25.	----------	Проволока 1,5-I ГОСТ 3282-74	1,0 м.п.			
26.	4031100060	Блок винтовой CF90LG3 HWG	1			
27.	4031100070	Блок винтовой CF90LG3 HWF			1	
28.	3316.00.12.100	Опора промежуточная	1			
29.	----------	Болт М16х35.88.А.019 ГОСТ 7805-70	4			
30.	3326.00.12.700	Кронштейн фильтра воздушного	1			
31.	3326.00.12.003	Переходник (Pg29)	2			
32.	3323.00.12.003-02	Переходник (Pg42)			1	
33.	ВК100.00.31.000	Угольник М26х1,5х3/4"	1			
34.	4190012001	Рукав РВД6.EQU.1/4".400.60º.0º-90º	1			
35.	----------	Болт М16х40.88.А.019 ГОСТ 7805-70	4			
36.	----------	Шайба 16.65Г.019 ГОСТ 6402-70	20			
37.	----------	Гайка М12-6Н.5А.019 ГОСТ 5927-70	4			
38.	3326.00.12.600	Комплект крепления фильтра воздушного FS9.02553	1			
39.	4091210600	Фильтр воздушный FS9.02553	1			
40.	4093200600	Патрон фильтра воздушного	1			
41.	----------	Гайка М6-6Н.5А.019 ГОСТ 5927-70	4			
42.						
43.						
44.						
45.						
46.	4341013500	Хомут червячный Ø60-135	2			
47.	----------	Шланг гофрированный Ø100 мм	0,6 м.п.			
48.	ВК100.00.00.019	Прокладка	4			
49.	3312.00.02.303	Корпус термодатчика	1			
50.	ВК100.00.00.016	Штуцер М12х1,5х1/4"	3			

Поз.	Обозначение или код	Наименование	Количество на исполнение			
			ВК75Р-8	ВК75Р-8Д	ВК75Р-8ВС	ВК75Р-8ДВС
1.	3326.00.10.000	Основание	1			
2.	4290017021	Виброопора MP170A	3			
51.	----------	Винт М4-6gx10.88.А.016 ГОСТ 1491-80	1			
52.						

	3316.00.00.000КДС Каталог деталей и сборочных единиц	ВК75Р-8 ВК75Р-8Д (с осушителем) ВК75Р-8ВС (с частотным преобразователем) ВК75Р-8ДВС (с осушителем и частотным преобразователем)	CF90LG3	стр. 4

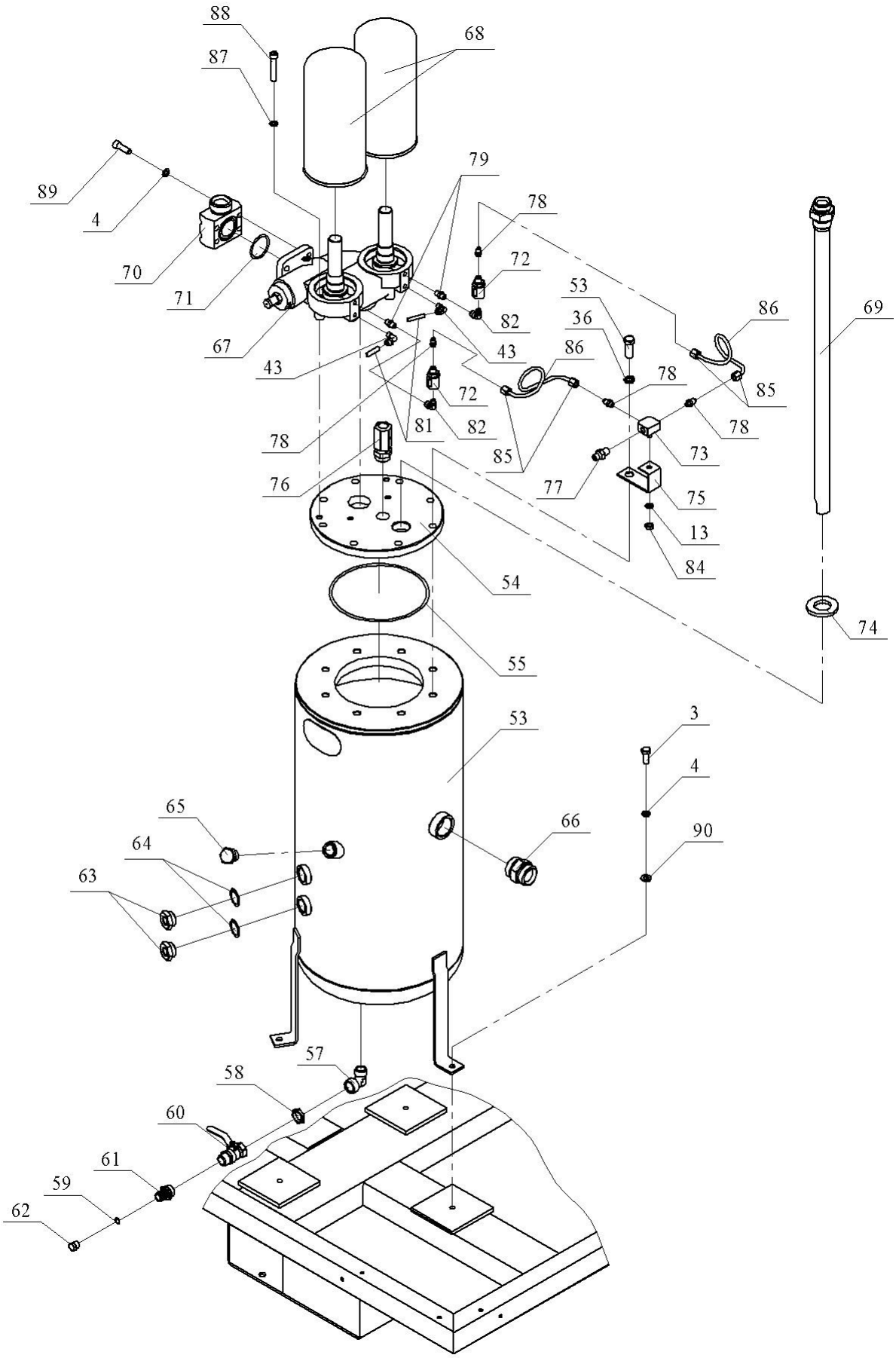

	3316.00.00.000КДС Каталог деталей и сборочных единиц	ВК75Р-8 ВК75Р-8Д (с осушителем) ВК75Р-8ВС (с частотным преобразователем) ВК75Р-8ДВС (с осушителем и частотным преобразователем)	CF90LG3	стр. 5

Поз.	Обозначение или код	Наименование	Количество на исполнение			
			ВК75Р-8	ВК75Р-8Д	ВК75Р-8ВС	ВК75Р-8ДВС
53.	3316.00.13.100	Маслоотделитель	1			
54.	3316.00.13.004	Крышка	1			
55.	4272001200	Кольцо резиновое 215-225-46-2-4	1			
56.	----------	Болт М16х1,5-6gх35.88.016 ГОСТ 7805-70	8			
57.	4150205000	Угольник L-M-F-3/4”	1			
58.	3304.00.00.088-Э	Контргайка ¾"	1			
59.	4400301002	Шайба медная 3/8"	1			
60.	4111334000	Кран шаровый M-F-3/4”	1			
61.	3326.00.13.002	Штуцер ¾"н. х 21,5	1			
62.	4151503300	Заглушка 3/8"	1			
63.	4220102000	Маслоуказатель Ø20 мм – 1"	2			
64.	4400301005	Шайба медная 1"	2			
65.	4151506300	Заглушка 1"	1			
66.	ВК100.00.00.019	Штуцер 1 ½" х 1 ½"	1			
67.	4232051200	Блок для фильтров с клапаном мин. давления VD2M40F-M39x1,5 1 ½"	1			
68.	4060200600	Фильтр-маслоотделитель	2			
69.	3316.00.13.200	Труба всасывания	1			
70.	ВК100.00.00.005	Фланец переходной	1			
71.	4272001400	Кольцо резиновое 055-060-30-2-4	1			
72.	4210001200	Визуализатор возврата масла Ø1,2 мм	2			
73.	ВК100.00.00.017	Тройник	1			
74.	4400301006	Шайба медная 1 ¼"	1			
75.	ВК100.00.00.018	Кронштейн	1			
76.	4251100502	Клапан предохранительный 10 бар, 1"	1			
77.	ВК100.00.00.015	Штуцер ¼" х ¼"	1			
78.	3304.00.00.025	Наконечник 1/8" х 1/8"	4			
79.	3304.00.00.023	Переходник 1/8" х 1/8"	2			
80.						
81.	----------	Трубка “Rilsan” Ø8 мм				
82.	4150201000	Угольник L-M-F-1/8”	2			
83.	----------	Шайба 10.65Г.019 ГОСТ 6402-70	1			
84.	----------	Гайка М10-6Н.5А.019 ГОСТ 5927-70	1			
85.	3304.00.23.002	Гайка 1/8"	4			
86.	----------	Труба ДКРХМ 6х1,0 НД М2 ГОСТ 617-94				
87.	4400302001	Шайба	4			
88.	----------	Винт М12х65.88.А.019 ГОСТ 11738-78	4			
89.	----------	Винт М12х45.88.А.019 ГОСТ 11738-78	4			
90.	----------	Шайба 12.01.05 ГОСТ 11371-78	3			
91.						
92.						
93.						
94.						
95.						
96.						
97.						
98.						
99.						
100.						
101.						
102.						
103.						
104.						

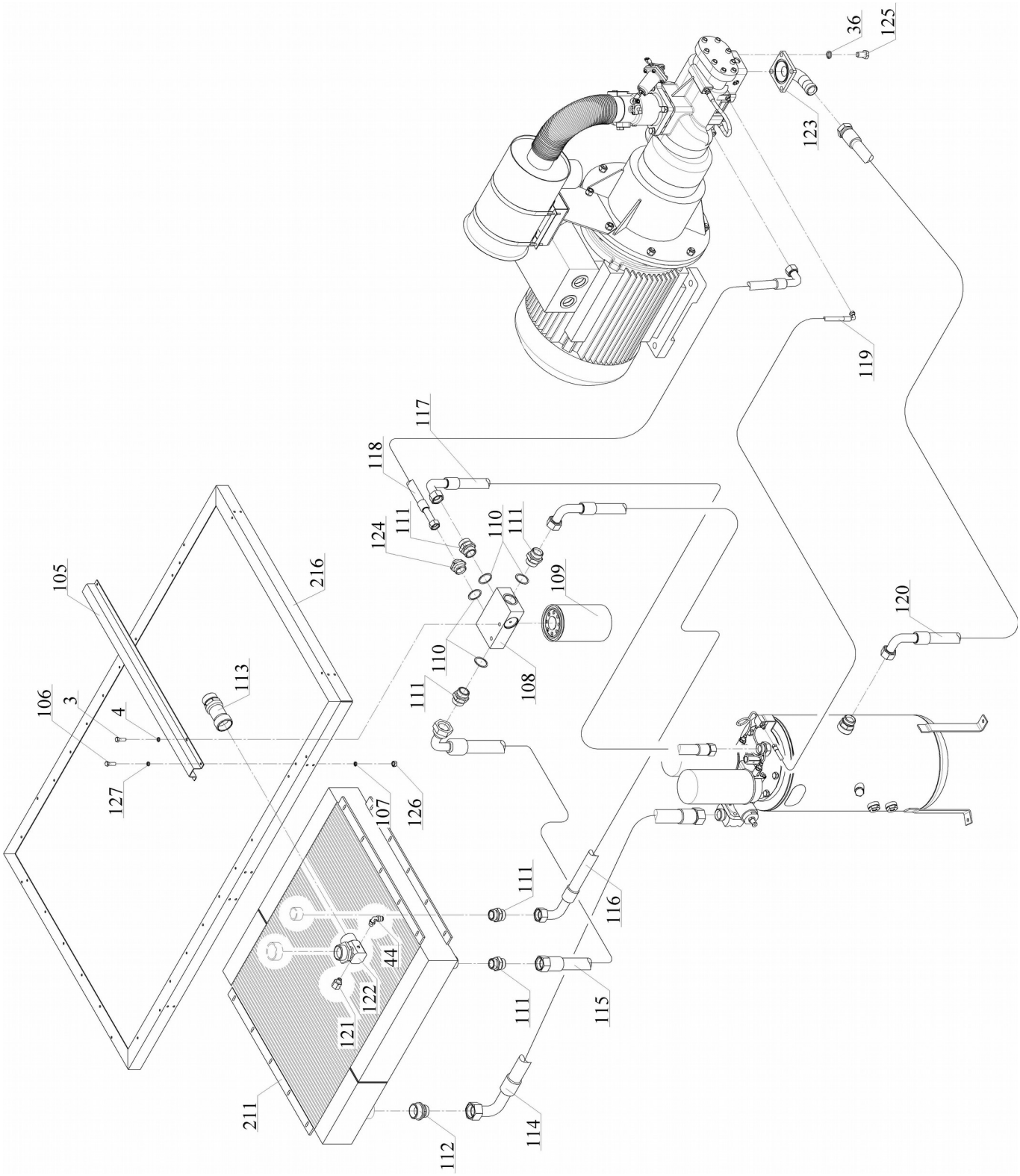

	3316.00.00.000КДС Каталог деталей и сборочных единиц	ВК75Р-8 ВК75Р-8Д (с осушителем) ВК75Р-8ВС (с частотным преобразователем) ВК75Р-8ДВС (с осушителем и частотным преобразователем)	CF90LG3	стр. 7

Поз.	Обозначение или код	Наименование	Количество на исполнение			
			ВК75Р-8	ВК75Р-8Д	ВК75Р-8ВС	ВК75Р-8ДВС
105.	3326.00.00.003	Балка	1			
106.	----------	Болт М8х20.88.019 ГОСТ 7805-70	91	125	101	135
107.	----------	Шайба 8.65Г.019 ГОСТ 6402-70	129	163	151	185
108.	4200471002	Термостат VTFT 45º/71º- 1 1/4"	1			
109.	4051008502	Фильтр масляный FHR.4M25F	1			
110.	4400301006	Прокладка 1 ¼"	4			
111.	3304.00.00.014	Переходник 1 ¼" х 1 ¼"	6			
112.	ВК100.00.00.011	Штуцер 1 ½" х 2"	1			
113.	ВК100.00.00.025	Штуцер 1 ½"вн. х 1 ½"н.	1			
114.	4198075002	РВД40.EQU.1 ½”.1080.60º.90º-90º/180º	1			
115.	4197062003	РВД32.EQU. 1 ¼".900.60º.0º-90º	1			
116.	4197066001	РВД32.EQU. 1 ¼”.1900.60º.90º-90º/270º	1			
117.	4197062001	РВД32.EQU. 1 ¼".620.60º.0º-90º	1			
118.	4195042004	РВД20.EQU. ¾".1650.60º.0º-90º	1			
119.	4190012005	РВД6.EQU. ¼”.950.60º.0º-90º	1			
120.	4198072005	РВД40.EQU.1 ½”.950.60º.0º-90º	1			
121.	3304.00.00.049	Переходник ¼" х 1/8"	1			
122.	ВК100.00.32.000	Угольник 1 ½" х 2"	1			
123.	3316.00.12.600	Отвод в сборе	1			
124.	ВК100.00.00.012	Штуцер 1 ¼" х ¾"	1			
125.	----------	Болт М16х35.88.019 ГОСТ 7805-70	4			
126.	----------	Гайка М8-6Н.5А.019 ГОСТ 5927-70	122	122	126	126
127.	----------	Шайба 8.01.05 ГОСТ 11371-78	96	96	96	96
128.						
129.						
130.						
131.						
132.						
133.						
134.						
135.						
136.						
137.						
138.						
139.						
140.						
141.						
142.						
143.						
144.						
145.						
146.						
147.						
148.						
149.						
150.						
151.						
152.						
153.						
154.						
155.						
156.						

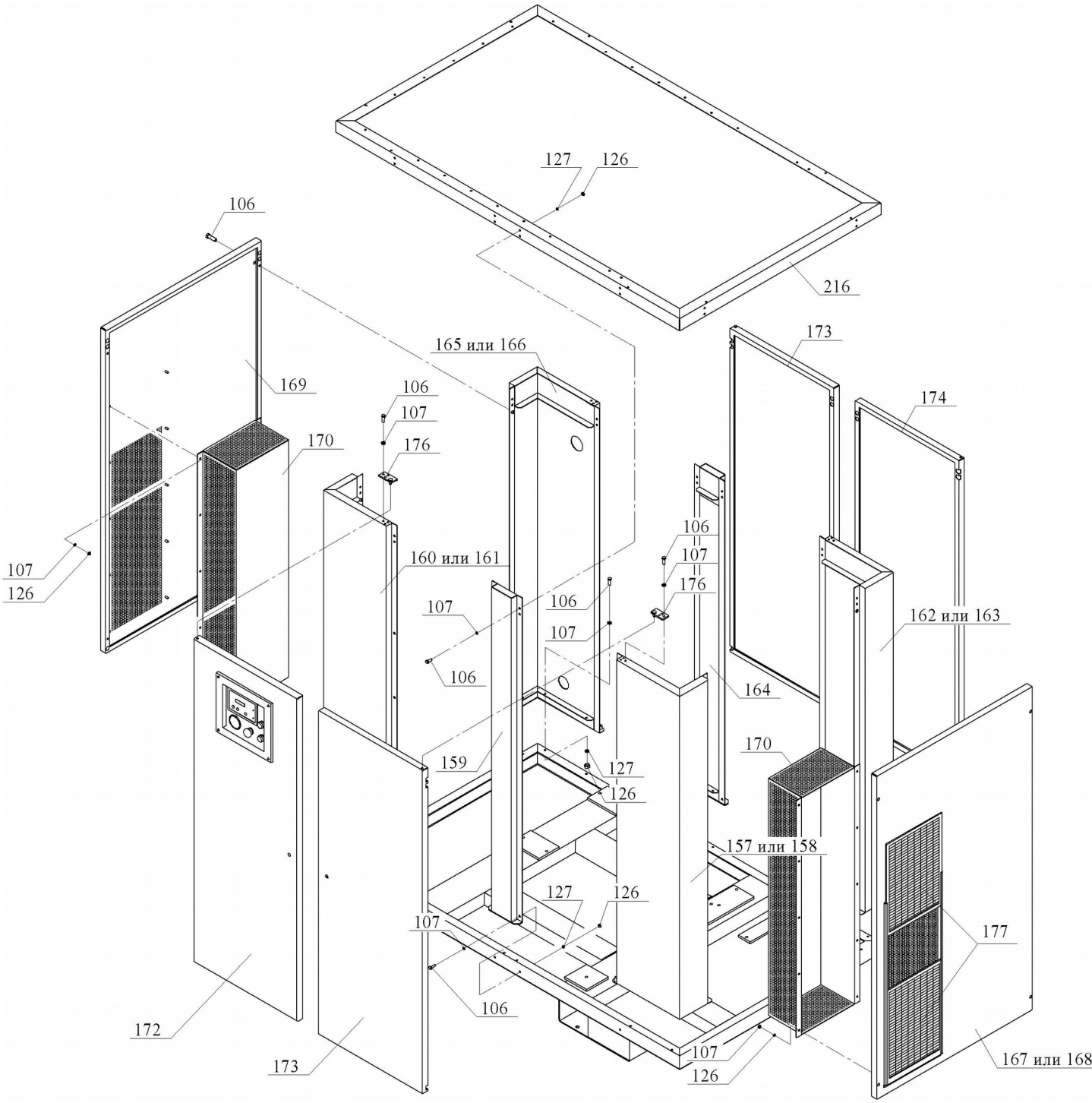

	3316.00.00.000КДС Каталог деталей и сборочных единиц	ВК75Р-8 ВК75Р-8Д (с осушителем) ВК75Р-8ВС (с частотным преобразователем) ВК75Р-8ДВС (с осушителем и частотным преобразователем)	CF90LG3	стр. 9

Поз.	Обозначение или код	Наименование	Количество на исполнение			
			ВК75Р-8	ВК75Р-8Д	ВК75Р-8ВС	ВК75Р-8ДВС
157.	3326.00.15.000-02	Стойка правая передняя	1	1		
158.	3326.00.15.000-07	Стойка правая передняя (преобразователь)			1	1
159.	3326.00.16.000-01	Стойка средняя передняя	1			
160.	3326.00.15.000-03	Стойка левая передняя	1		1	
161.	3326.00.15.000-04	Стойка левая передняя (осушитель)		1		1
162.	3326.00.15.000	Стойка правая задняя	1	1		
163.	3326.00.15.000-06	Стойка правая передняя (преобразователь)			1	1
164.	3326.00.16.000	Стойка средняя задняя	1			
165.	3326.00.15.000-01	Стойка левая задняя	1		1	
166.	3326.00.15.000-05	Стойка левая задняя (осушитель)		1		1
167.	3326.00.19.100	Панель правая	1	1		
168.	3326.00.19.100-01	Панель правая (преобразователь)			1	1
169.	3326.00.18.100	Панель левая	1			
170.	3326.00.18.200	Камера воздушная	2			
171.						
172.	3326.00.21.000	Дверь левая передняя	1			
173.	3326.00.20.000	Дверь правая	2			
174.	3326.00.20.000-01	Дверь левая задняя	1			
175.	3326.00.25.000	Шарнир левый верхний	2			
176.	3326.00.25.000-01	Шарнир правый верхний	2			
177.	4421003000	Сетка защитная (475х330 мм)	4			
178.						
179.						
180.						
181.						
182.						
183.						
184.						
185.						
186.						
187.						
188.						
189.						
190.						
191.						
192.						
193.						
194.						
195.						
196.						
197.						
198.						
199.						
200.						
201.						
202.						
203.						
204.						
205.						
206.						
207.						
208.						

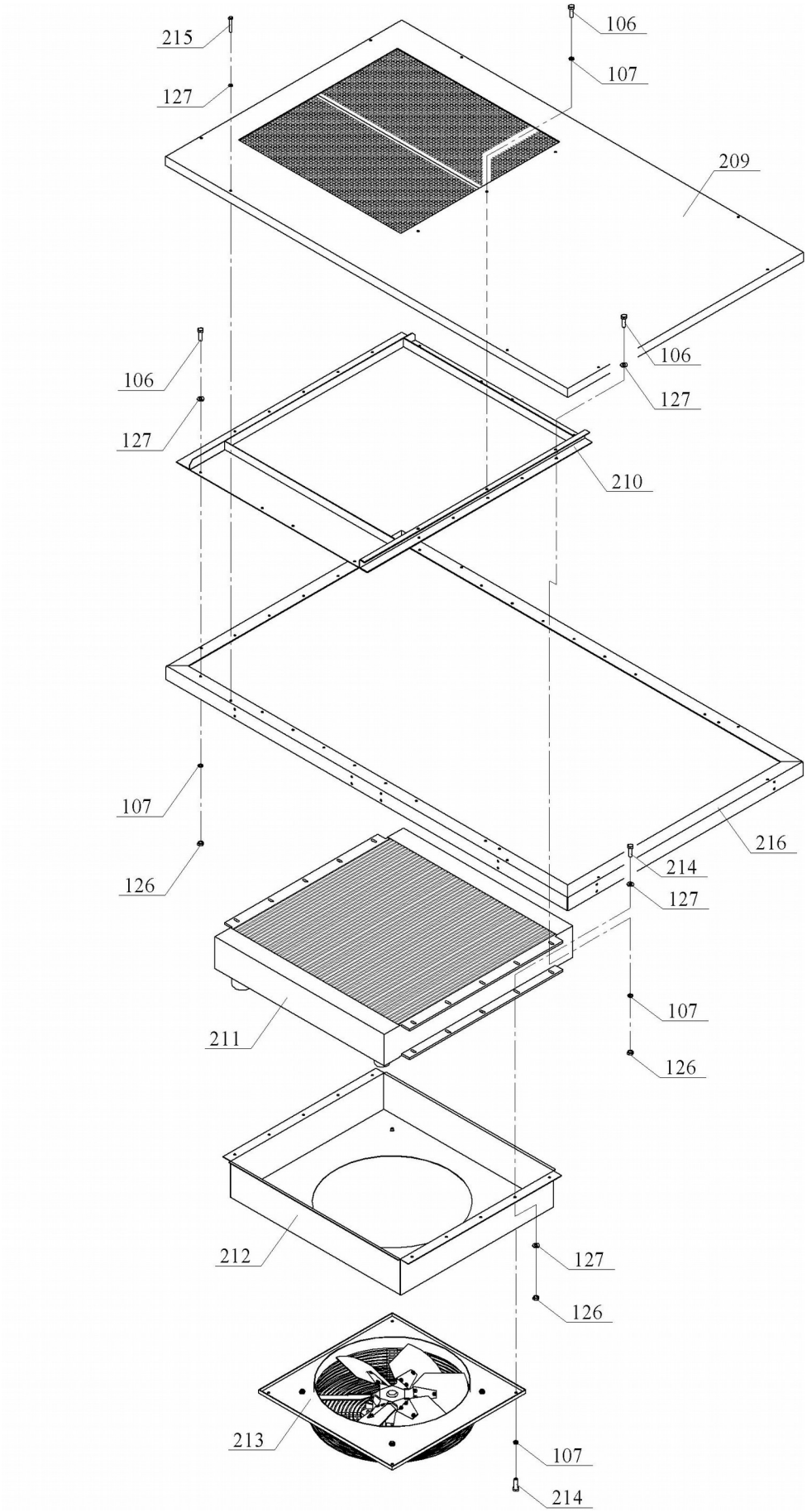

	3316.00.00.000КДС Каталог деталей и сборочных единиц	ВК75Р-8 ВК75Р-8Д (с осушителем) ВК75Р-8ВС (с частотным преобразователем) ВК75Р-8ДВС (с осушителем и частотным преобразователем)	CF90LG3	стр. 11

Поз.	Обозначение или код	Наименование	Количество на исполнение			
			ВК75Р-8	ВК75Р-8Д	ВК75Р-8ВС	ВК75Р-8ДВС
209.	3316.00.23.000	Покрытие	1			
210.	3316.00.14.100	Рама вспомогательная	1			
211.	4100107500	Радиатор B2852	1			
212.	3316.00.14.300	Диффузор	1			
213.	4331000102	Вентилятор PE564-TT/OP	1			
214.	----------	Болт М8х25.88.019 ГОСТ 7805-70	14			
215.	----------	Болт М8х60.88.019 ГОСТ 7805-70	8			
216.	3326.00.11.000	Рама	1			
217.						
218.						
219.						
220.						
221.						
222.						
223.						
224.						
225.						
226.						
227.						
228.						
229.						
230.						
231.						
232.						
233.						
234.						
235.						
236.						
237.						
238.						
239.						
240.						
241.						
242.						
243.						
244.						
245.						
246.						
247.						
248.						
249.						
250.						
251.						
252.						
253.						
254.						
255.						
256.						
257.						
258.						
259.						
260.						

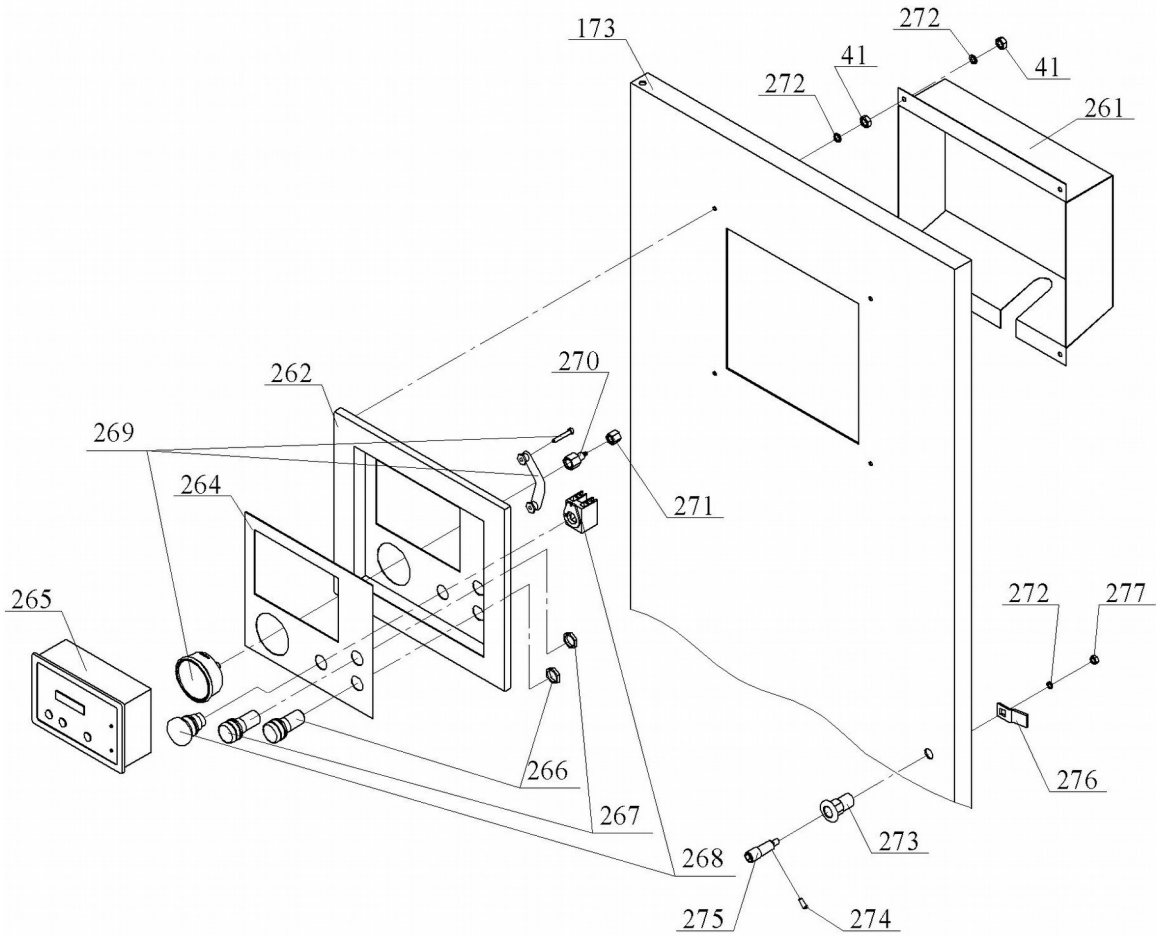

Поз.	Обозначение или код	Наименование	Количество на исполнение			
			ВК75Р-8	ВК75Р-8Д	ВК75Р-8ВС	ВК75Р-8ДВС
261.	ВК100.00.26.300	Кожух	1			
262.	ВК100.00.26.100	Корпус	1			
263.						
264.	4381001800	Наклейка	1			
265.	4782500052	Контроллер программируемый "Logik 25”	1			
266.	4806222316	Сигнализация "Авария"	1			
267.	4806222346	Сигнализация "Сеть"	1			
268.	4790500315	Грибок "Аварийный стоп"	1			
269.	4142401610	Манометр МГ63-1/4"-Т(0-16)-2,5 крепление скобой	1			
270.	3301.00.00.011	Наконечник	1			
271.	3304.00.23.002	Гайка 1/8"	1			
272.	----------	Шайба 6.65Г.019 ГОСТ 6402-70	20			
273.	3315.00.19.202	Валик	4			
274.	----------	Штифт 3u8x8.У8А.Т.05 ГОСТ 3128-70	4			
275.	3315.00.19.201	Корпус	4			
276.	3326.00.20.201	Язычок	4			
277.	3304.00.14.103	Гайка	4			

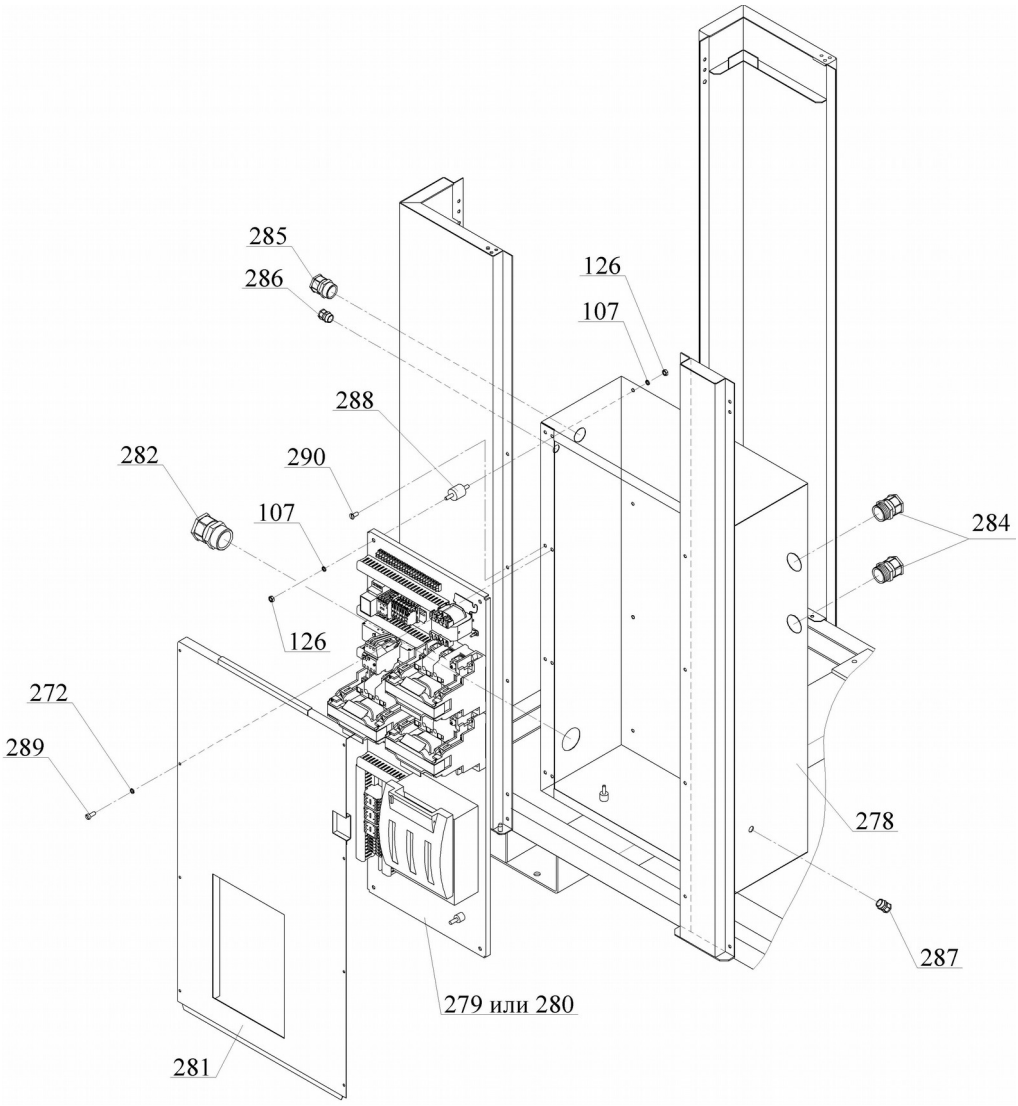

Поз.	Обозначение или код	Наименование	Количество на исполнение			
			ВК75Р-8	ВК75Р-8Д	ВК75Р-8ВС	ВК75Р-8ДВС
278.	3326.00.17.000	Шкаф управления	1			
279.	3326.00.17.200	Плата в сборе	1			
280.	3326.00.17.200-01	Плата в сборе			1	
281.	3326.00.17.100	Крышка	1			
282.	4881485480	Кабельный ввод Pg48	1			
283.	4881425480	Кабельный ввод Pg42			2	2
284.	4881365480	Кабельный ввод Pg36	2	2	3	3
285.	4881295480	Кабельный ввод Pg29	3	3	2	2
286.	4881135480	Кабельный ввод Pg13,5	1	2	2	3
287.	4881095480	Кабельный ввод Pg9	1			
288.	4290303000	Виброопора 2М3030	8			
289.	----------	Болт М6х16.88.А.019 ГОСТ 7805-70	8			
290.	----------	Винт М8х20.88 ГОСТ 17475-80	8			
291.						
292.						
293.						
294.						

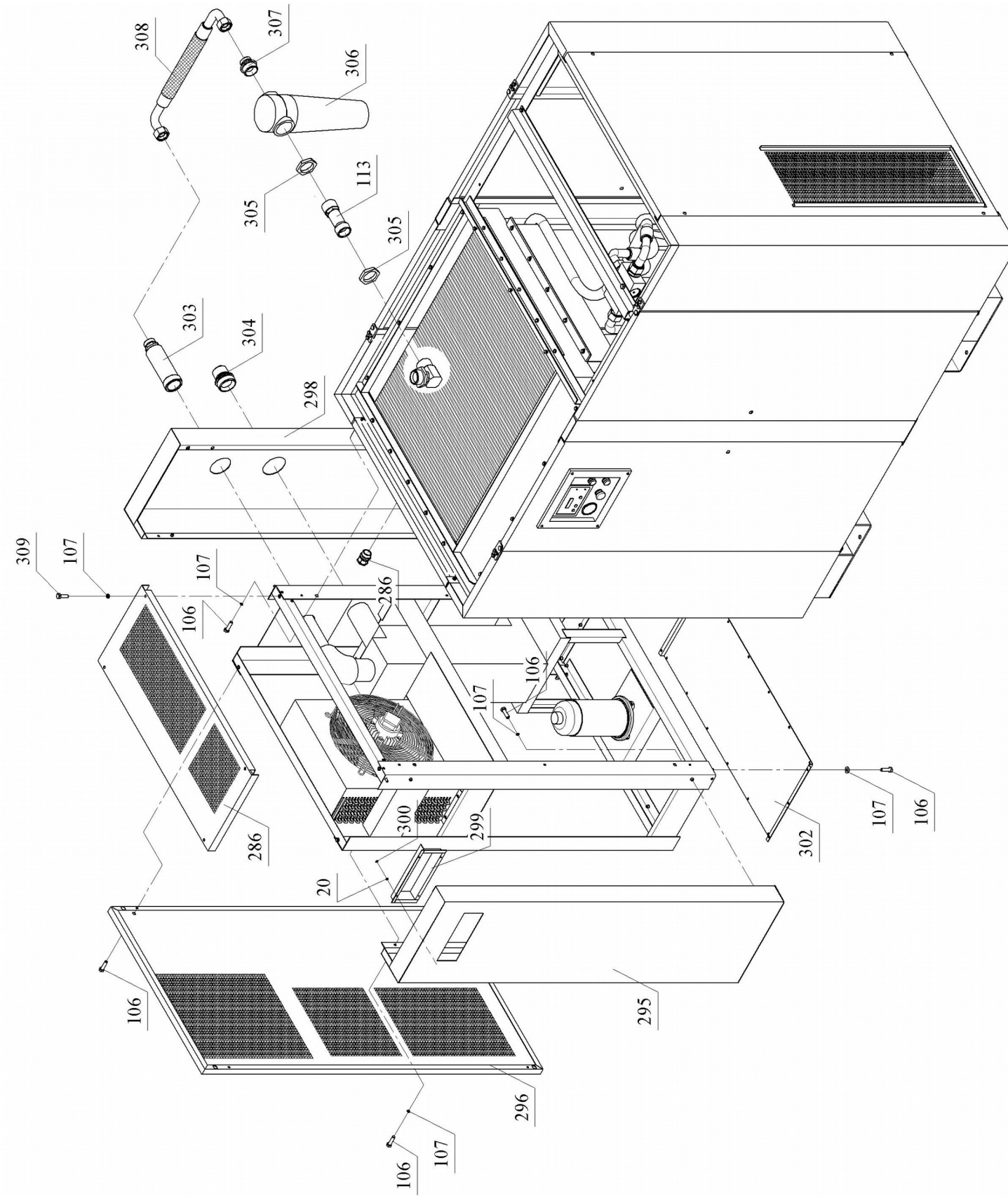

	3316.00.00.000КДС Каталог деталей и сборочных единиц	ВК75Р-8 ВК75Р-8Д (с осушителем) ВК75Р-8ВС (с частотным преобразователем) ВК75Р-8ДВС (с осушителем и частотным преобразователем)	CF90LG3	стр. 15

Поз.	Обозначение или код	Наименование	Количество на исполнение			
			ВК75Р-8	ВК75Р-8Д	ВК75Р-8ВС	ВК75Р-8ДВС
295.	3326.00.29.500	Обшивка осушителя передняя		1		1
296.	3326.00.29.100	Панель осушителя		1		1
297.	3326.00.29.009	Покрытие осушителя		1		1
298.	3326.00.29.600	Обшивка осушителя задняя		1		1
299.	3326.00.29.400	Рамка		1		1
300.	----------	Гайка М5-6Н.5А.019 ГОСТ 5927-70		4		4
301.	3316.00.29.700	Доработка каркаса осушителя D100		1		1
302.	3326.00.29.002	Днище		1		1
303.	3316.00.29.910	Труба присоединительная		1		1
304.	3316.00.29.901	Переходник 2 ½" x 1 ½"		1		1
305.	ВК100.00.00.023	Гайка 1 ½"		1		1
306.	4071010500	Фильтр-влагоотделитель QF-F 0095 "OMI”		1		1
307.	ВК100.00.00.009	Штуцер 1 ½" x 1 ½"		1		1
308.	4198073001	РВД40.EQU.1 ½".460.60º.90º-90º		1		1
309.	----------	Болт М8х50.88.А.019 ГОСТ 7805-70		4		4
310.						
311.						
312.						
313.						
314.						
315.						
316.						
317.						
318.						
319.						
320.						
321.						
322.						
323.						
324.						
325.						
326.						
327.						
328.						
329.						
330.						
331.						
332.						
333.						
334.						
335.						
336.						
337.						
338.						
339.						
340.						
341.						
342.						
343.						
344.						
345.						
346.						

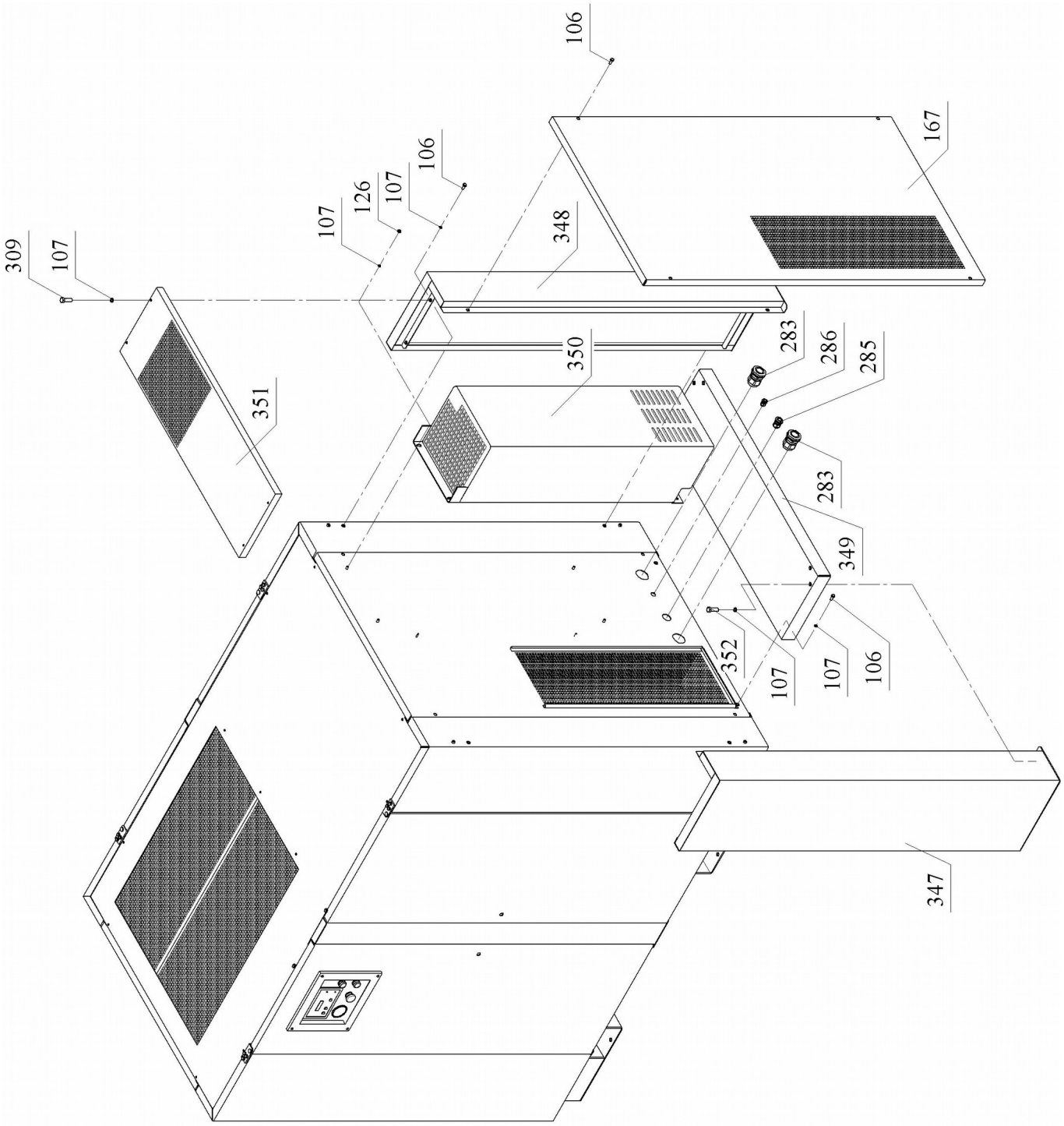

	3316.00.00.000КДС Каталог деталей и сборочных единиц	ВК75Р-8 ВК75Р-8Д (с осушителем) ВК75Р-8ВС (сц частотным преобразователем) ВК75Р-8ДВС (с осушителем и частотным преобразователем)	CF90LG3	стр. 17

Поз.	Обозначение или код	Наименование	Количество на исполнение			
			ВК75Р-8	ВК75Р-8Д	ВК75Р-8ВС	ВК75Р-8ДВС
347.	3326.00.26.100	Стойка			1	
348.	3326.00.26.100-01	Стойка			1	
349.	3326.00.26.200	Днище			1	
350.		Преобразователь частотный Micromaster440 типоразмера F (55 кВт)			1	
351.	3326.00.26.001	Покрытие			1	
352.	----------	Болт М8х50.88.А.019 ГОСТ 7805-70			4	
353.						
354.						

355.			
356.			
357.			
358.			
359.			
360.			
361.			
362.			
363.			
364.			
365.			
366.			
367.			
368.			
369.			
370.			
371.			
372.			
373.			
374.			
375.			
376.			
377.			
378.			
379.			
380.			
381.			
382.			
383.			
384.			
385.			
386.			
387.			
388.			
389.			
390.			
391.			
392.			
393.			
394.			
395.			
396.			